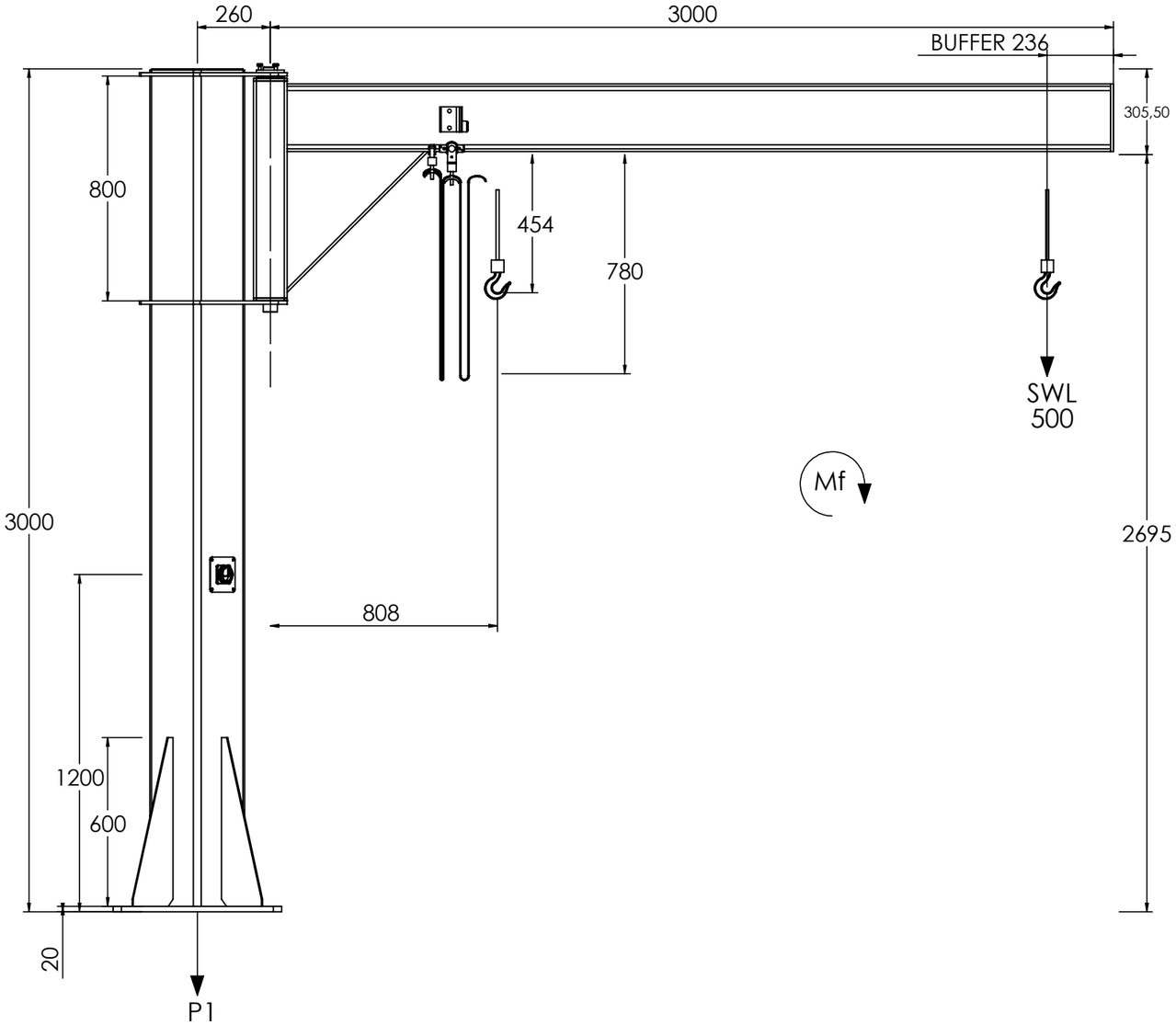

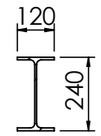

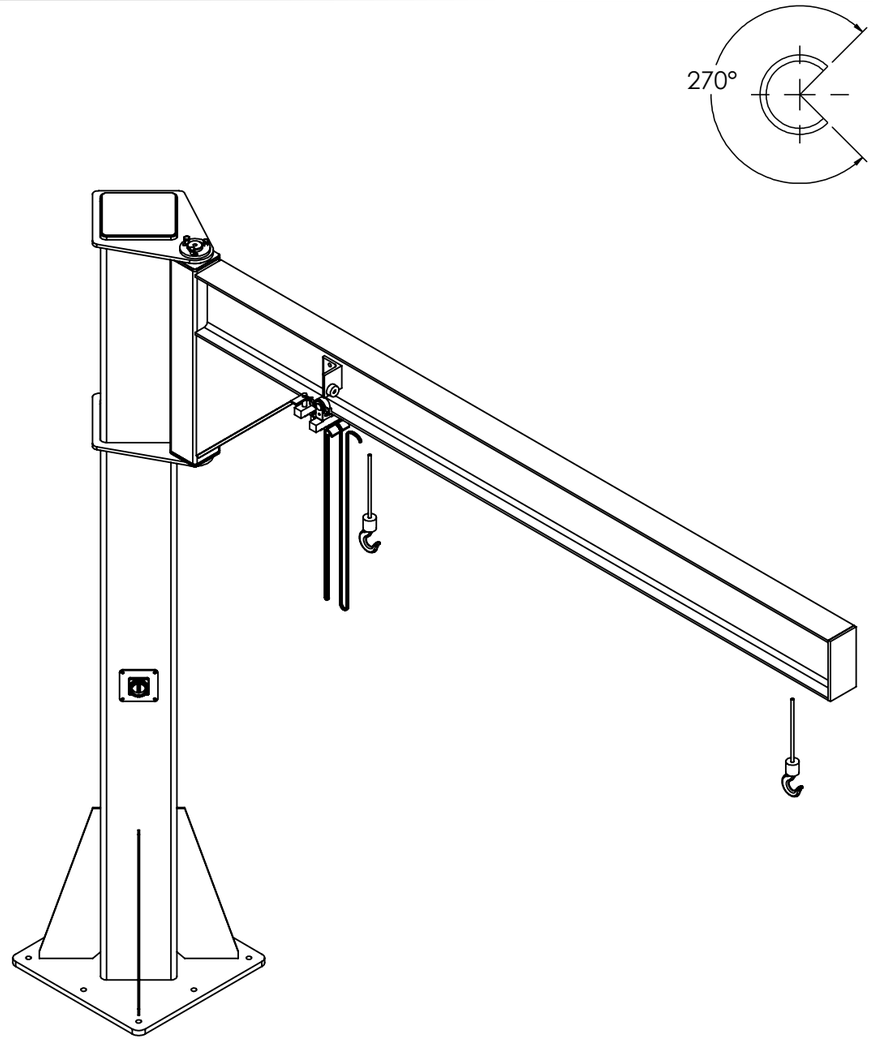

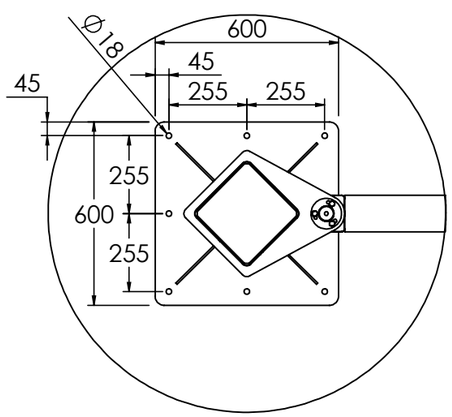

TECHNICAL DATA	
SAFE WORKING LOAD (SWL):	500 kg
PIVOT OPERATION:	Manual Push/Pull
TRAVEL OPERATION:	Manual Push/Pull
ARM WEIGHT:	134 kg
HOIST WEIGHT*:	31 kg
MAX ALLOWABLE HOISTING SPEED:	8 m/min
COLUMN WEIGHT:	207.5 kg
DOWNWARD FORCE (P1)**:	9.7 kN
OVERTURNING FORCE (Mf):	21.5 kNm
MATERIAL:	Steel
FINISH:	Powder Coated RAL 1006

DESIGN SPECIFICATION	
DESIGN STANDARDS:	BS 7333 (1990) Class A3 / BS EN 16851 (2017)
ALLOWABLE DEFLECTION:	(Height + Radius) / 250 = 22.6mm

* HOIST WEIGHT BASED ON SELECTED HOIST MODEL, IF SELECTED. IF NOT, WEIGHT ASSUMED TO BE 50KG.
** HOIST WEIGHT INCLUDED IN DOWNWARD FORCE CALCULATION.

ΤΟ ΣΧΕΔΙΟ ΑΥΤΟ ΕΙΝΑΙ ΙΔΙΟΚΤΗΣΙΑ ΤΗΣ HELM ΕΛΛΑΣ Α.Β.Ε.Ε. ΝΑ ΜΗΝ ΑΝΑΠΑΡΑΧΘΕΙ Η ΧΡΗΣΙΜΟΠΟΙΗΘΕΙ ΣΕ ΚΑΜΙΑ ΜΟΡΦΗ ΚΑΙ ΜΕ ΚΑΝΕΝΑ ΤΡΟΠΟ ΧΩΡΙΣ ΠΡΟΗΓΟΥΜΕΝΗ ΕΓΚΡΙΣΗ.
THIS DRAWING IS PROPERTY OF HEL HELLAS S.A. IT MAY NOT BE REPRODUCED OR USED,IN ANY FORM OR ANY MEANS WITHOUT PRIOR PERMISSION.

ΑΝΟΧΕΣ - TOLERANCES ΕΚΤΟΣ ΑΝ ΟΡΙΖΕΤΑΙ ΔΙΑΦΟΡΕΤΙΚΑ UNLESS OTERWISE SPECIFIED ISO 2768mk	ΚΛΙΜΑΚΑ SCALE NTS	METRIC	HELM HELLAS S.A. MANUFACTURERS OF SLIDING DOORS FITTINGS AND CONVEYOR SYSTEMS 82ο Km. ATHENS - KORINTHOS 20100,KORINTH P.O. BOX 209 GREECE www.niko.eu.com	
ΥΛΙΚΟ - MATERIAL -		ΟΝΟΜΑ NAME	ΗΜΕΡ. DATE	ΠΕΡΙΓΡΑΦΗ - DESCRIPTION
	ΣΧΕΔΙΑΣΗ DESIGN	A.P.	11.04.25	BE 7898
ΕΠΕΞΕΡΓΑΣΙΑ - TREATMENT -	ΕΛΕΓΧΟΣ CHECK	P.PSIL	11.04.25	
	ΕΓΚΡΙΣΗ APPROVAL	P.PSIL	11.04.25	
ΤΕΛΙΚΗ ΕΠΕΞΕΡΓΑΣΙΑ - FINISH -	ΑΝΑΘΕΩΡ. REV -	ΜΕΓΕΘΟΣ SIZE A3	ΣΕΛΙΔΑ SHEET 1/1	ΚΩΔΙΚΟΣ - PART NUMBER 1.240.U083.K30.0500